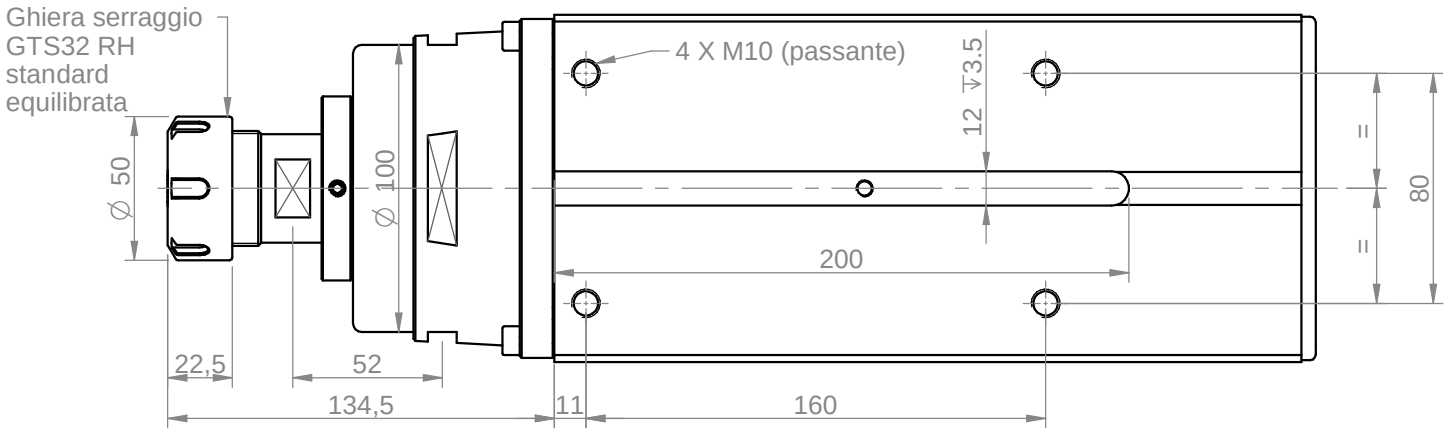

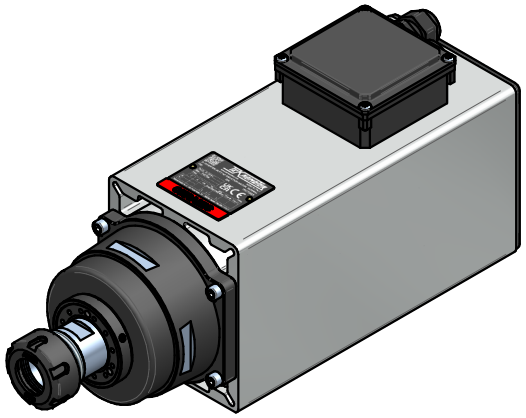

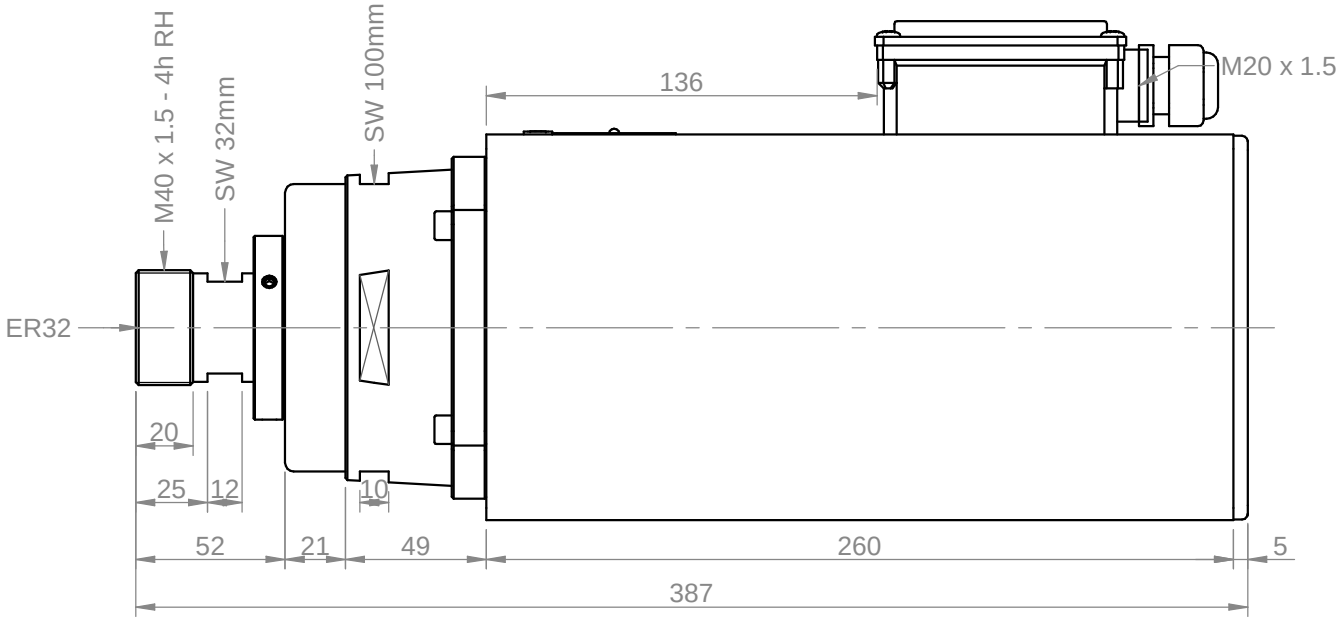

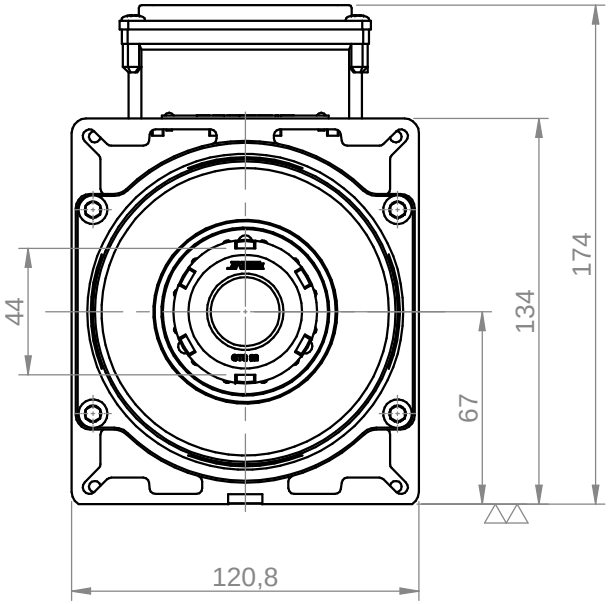

Power [kW]	Duty Cycle	Base speed [rpm]	Base freq. [Hz]	Base voltage Δ [V]	Absorb. Δ [A]	Base voltage Y [V]	Absorb. Y [A]
7.5	S1	12000	200	220	27.7	380	16.0
Power [kW]	Duty Cycle	Base speed [rpm]	Base freq. [Hz]	Base voltage Δ [V]	Absorb. Δ [A]	Base voltage Y [V]	Absorb. Y [A]

Min speed [rpm]	Max speed [rpm]	Max freq. [Hz]	Protection	Ins. Cl.	Part number on nameplate
6000	24000	400	IP54	F	221MJI

Balancing according to ISO 1940 - G2.5 @ 24000 rpm	Balancing type	tool type	full key	tool type	half key	Peso / weight
						20.84 kg

Teknomotor S.r.l.
Via Argenega 31, I-32038 Quero Vas (BL)
www.teknomotor.com

Title: 6067-D-2DB-P-ER32-HY-RR-RH

rev. n°	description	date	signature	Customer	Drawing code
01	Modificato tensione da 380V a 220/380V	17/07/2023	D. Bottarel	23779	COM60670059
00	Emissione	05/06/2017	D. Bottarel		

Tolleranze non quotate: UNI EN 22768 fH
Smussi non quotati: 0.5 mm
Rugosità secondo UNI ISO 1302

drawn - date	approved - date	checked - date	sostituisce il	foglio / sheet	scala	
D. Bottarel - 05/06/2017	S. Perli - 05/06/2017	S. Perli - 05/06/2017	sostituito dal	1 / 1	n.d.	A4

Il presente disegno è di proprietà esclusiva di Teknomotor S.r.l. La riproduzione totale e/o parziale e la divulgazione a terzi, senza nostro esplicito consenso scritto, verrà perseguito secondo i termini di legge in vigore.